Guttomat overhead bedrijfsdeuren

De hoogste kwaliteit voor bedrijven

Met klanten als Porsche, Mercedes en Agip weet Guttomat wat kwaliteit betekent. Door intensieve samenwerking met hun klanten heeft deze producent de ervaring en *know-how* opgebouwd om bedrijfsdeuren te ontwikkelen die voldoen aan de hoogste eisen. Met een deur van Guttomat kunt u zich richten op wat belangrijk is: uw bedrijf.

Industry - Aluminium

De aluminium overheaddeur is opgebouwd uit horizontale secties, gemaakt van brede, geëxtrudeerde aluminium profielen van 40 mm.
De secties bestaan uit meerdere velden, die op maat gemaakt worden, passend bij de gewenste breedte van de deur.
De Alu-modellen hebben een extra brede voetlijst en onder- en bovenprofiel, wat zorgt voor extra stevigheid.
De velden kunnen worden voorzien van verschillende vullingen en toevoeging van een loopdeur behoort ook tot de mogelijkheden.

Alu- type 1

Geschikt voor de meest uiteenlopende bedrijfsmatige toepassingen, van industrieel tot commercieel. Het frame van deze overheaddeur bestaat uit geanodiseerd aluminium en heeft een bodemsectie met aluminium panelen in standaard stucco-structuur. Alle andere secties worden standaard uitgevoerd met een dubbele ‘beglazing’ van transparant acryl. De kleur en invulling kan volledig naar uw wensen worden aangepast.

Alu- type 2

Dit model heeft delfde basis als type 1, maar dan zijn de onderste twee secties voorzien van een gladde aluminium vulling. Dit geeft het geheel een extra hoogwaardige uitstraling.
In combinatie met een loopdeur is dit type zeer geschikt voor commerciële toepassingen.

Alu- type 3

De Aluminium constructie is voorzien van geperforeerd plaatstaal vullingen. De ideale oplossing voor parkeergarages. Desgewenst leverbaar met een aparte entreedeur in dezelfde stijl.

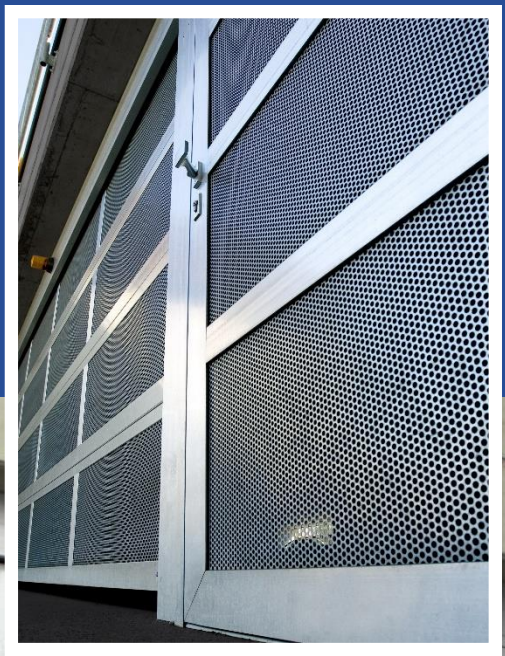

Alu- type 4

De meest hoogwaardige uitstraling bereikt u met aluminium secties voorzien van enkelvoudige echt-glazen vensters van 6mm dik. Bijvoorbeeld geschikt als scheidingswand tussen kantoorruimtes. Deze optie is mogelijk tot een deurbreedte van 3,25 meter.

Alle Guttomat deuren voldoen aan de Europese kwaliteits- en veiligheidseisen.

Guttomat

10 JAAR • ANS • YEARS • JAHRE • AÑOS Garantie Warranty

TÜV CERT

CE

EN 13241-1

WK2 WIDERSTANDSKLASSE 2

Staal overheaddeuren

De stalen overheaddeuren zijn opgebouwd uit dubbelwandige staalsecties met een PU-hardschuimkern van 40 millimeter dik. Binnen- en buitenplaat zijn verzinkt. Standaard worden de panelen voorzien van een witte grondlak in de kleur RAL 9016, maar u kunt de deur naar wens laten uitvoeren in een RAL-kleur passend bij uw bedrijfspand en huisstijl. Tevens zijn er vele mogelijkheden om vensters, vlakvullingen, loopdeuren en zijdeuren in dezelfde stijl toe te voegen.

Kies een deur die past bij uw stijl van ondernemen: Flexibel en sterk

Guttomat Industry®

Modellen

De staaldeuren uit het industry-assortiment kunnen op alle mogelijke manieren worden aangepast aan uw wensen: acryl venstersecties voor extra lichtinval, een loopdeur geïntegreerd in het deurblad, verschillende kleur- en reliëfopties, niks van dit alles doet af aan de hoogstaande kwaliteit. Vele inbouwmogelijkheden, aandrijvingen en open-sluit mechanismen bieden de vrijheid om de best passende oplossing voor uw situatie te leveren.

Opbouw staalpaneel

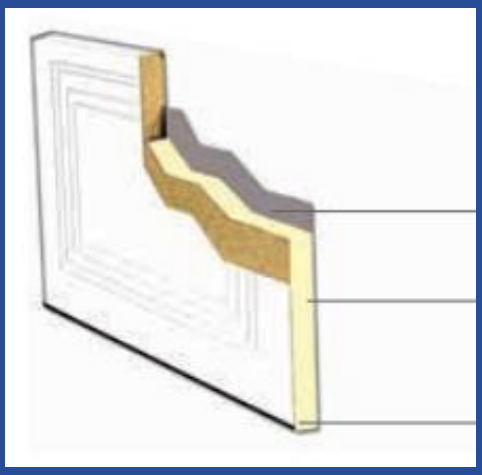

Specificaties

Hier ziet u een overzicht van de verschillende inbouwopties, kleurmogelijkheden en een impressie van de aandrijving van de bedrijfsdeuren. Vraag voor specifieke informatie een offerte aan via de website, of maak een afspraak met onze adviseur.

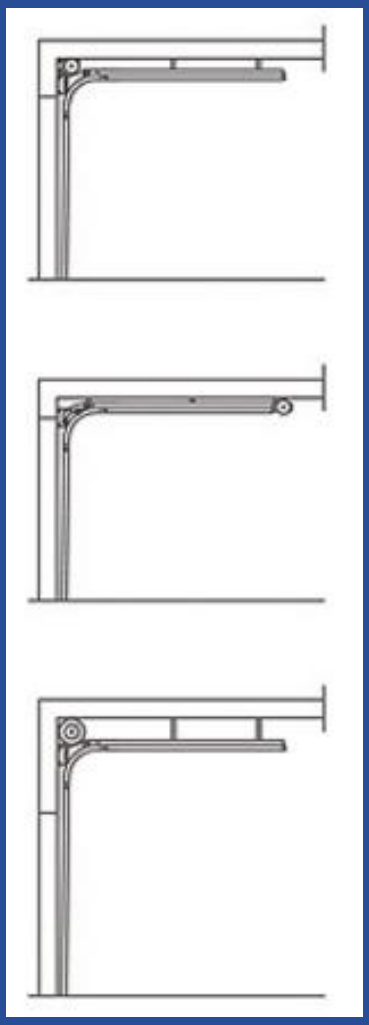

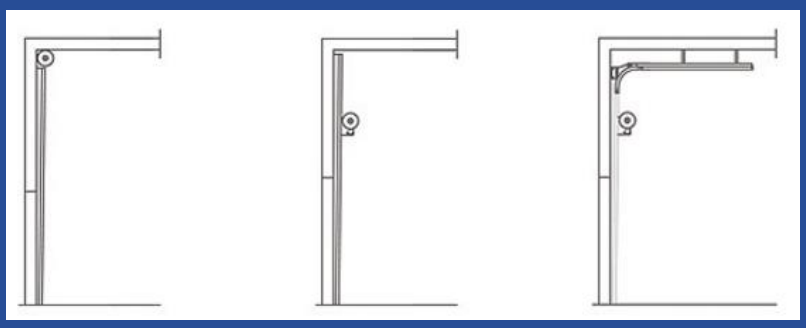

RAL 9016 verkehrsweiß

RAL 1015 hellelfenbein

RAL 3003 rubinrot

RAL 6005 moosgrün

RAL 7038 achatgrau

RAL 7046 telegrau

RAL 8001 ockerbraun

RAL 8003 lehmbraun

RAL 8014 sepiabraun

RAL 9006 weißaluminium

RAL 7016 anthrazitgrau

RAL 7035 lichtgrau

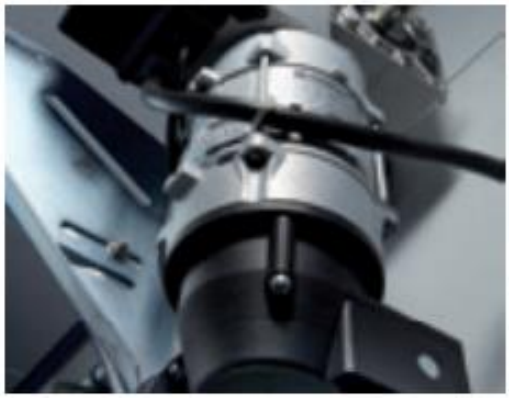

Loopdeur toepasbaar

Alle modellen overheaddeuren kunnen worden uitgevoerd met een loopdeur. De drempelhoogte van slechts 36 millimeter inclusief afdichting, zorgt voor nog meer gebruiksgemak. Tevens kunt u de loopdeur laten uitrusten met een draadloos open-sluit systeem.

Verschillende openingsmogelijkheden zijn hieronder afgebeeld, zoals: camerasensor bovenaf, paalsensoren, bodemsensoren et cetera. Laat u informeren over de vele mogelijkheden.

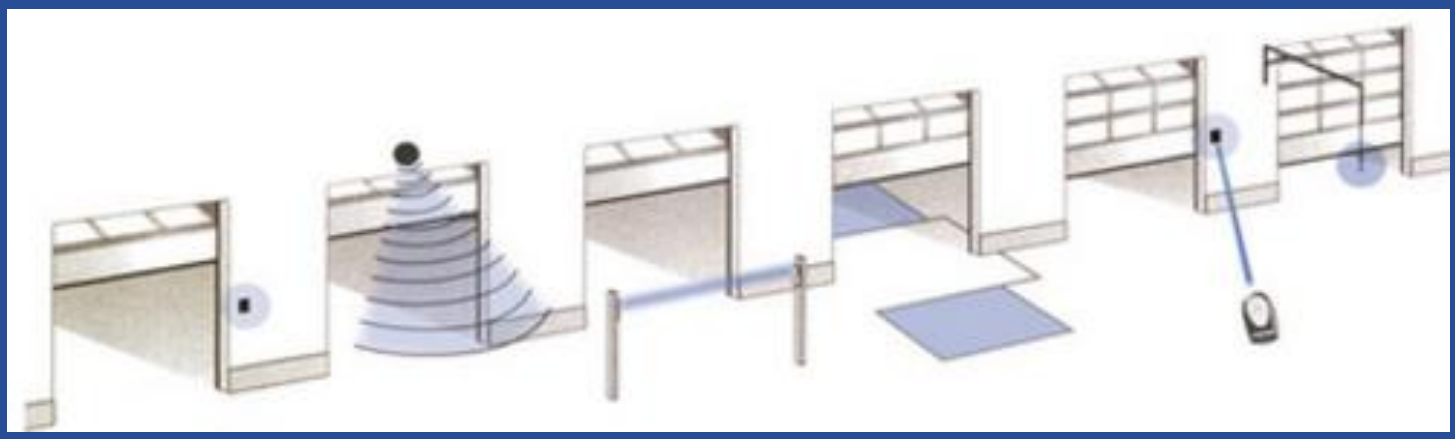

PORTENDA BV

Kalkwijk 60
9603 TD Hoogezand
Tel: +31 (0) 50 820 0464 / +31 (0) 598 320 373

www.portenda.nl - info@portenda.nl